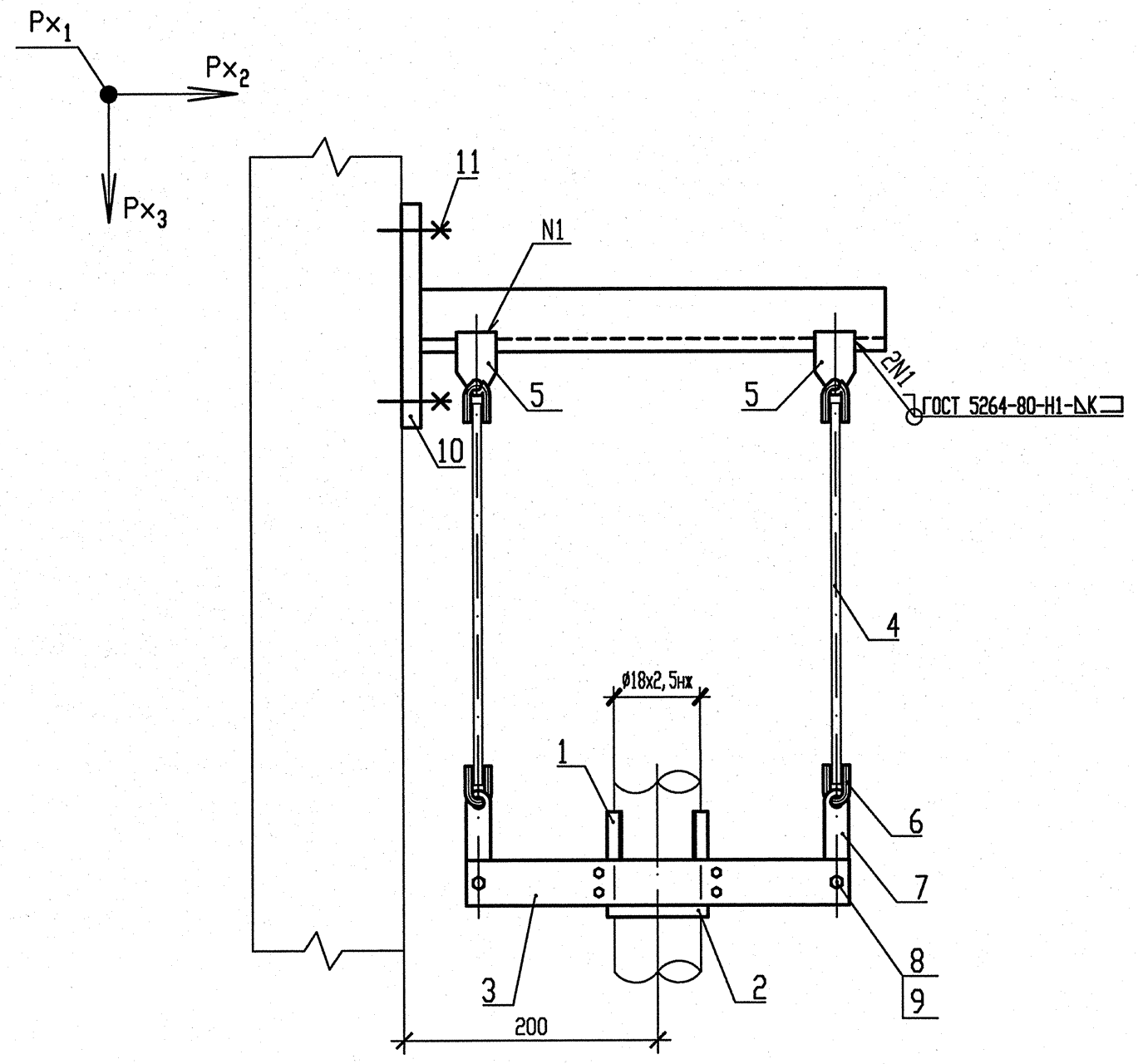

Деталь позиции 3

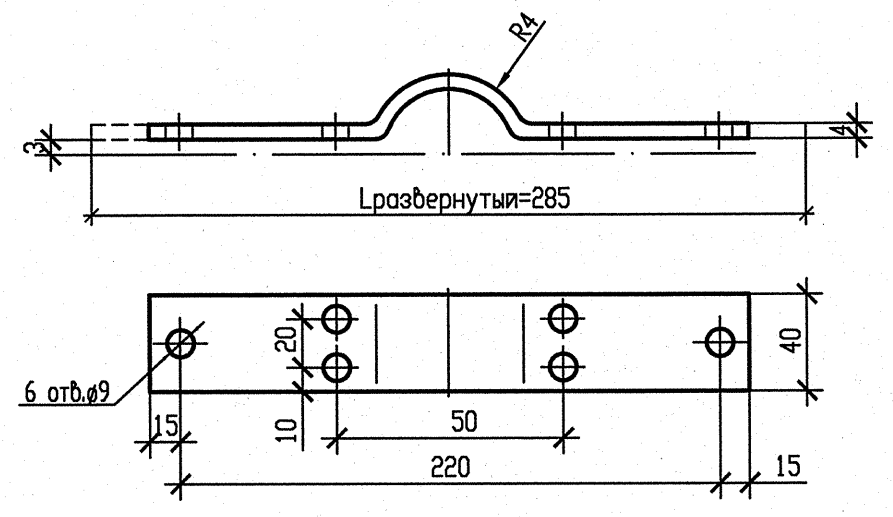

НАГРУЗКИ НА ОПОРУ			
N опоры	Усилия, кН		
	Px_1	Px_2	Px_3
133	0	0	-0,19
182	0	0	-0,13

1 Монтажно-сборочный чертеж R3. 00691. 1. 0. 13 л. 3.

2 Сварку производить по ГОСТ 5264-80.

3 Сварку опоры с трубопроводом производить по Л8-522. 000.

4 Сварку тяги с ушком смотри Л8-522. 000.

5 Деталь позиции 4 обрезать на монтаже с уточнением по месту.

6 Катет шва (К) принять по наименьшей толщине свариваемых деталей.

7 Детали позиции 10, 11 выполнить в соответствии с требованиями чертежа R3. 01293. 9. 0. 21.

8 Чертеж R3. 01293. 9. 0. 21 выпущен в качестве прилагаемого документа к R3. 00695. 1. 0. 13 "Трубопроводы автоматического химического контроля".

9 Максимальная нагрузка на опору Px дана с учетом сейсмического воздействия.

10 Изготовить два комплекта.

СПЕЦИФИКАЦИЯ ДЕТАЛЕЙ

Поз.	Обозначение	Наименование	Кол.	Материал	Масса, кг ед.	Масса, кг общ.	Примечание
1	Л8-508. 003-001	Накладка	2	Лист В-ПН-4 ГОСТ 19904-90 / 08Х18Н10Т ГОСТ 5582-75	0, 03	0, 06	
2	Л8-511. 002	Прокладка	1	Лист В-ПН-2 ГОСТ 19904-90 / 08Х18Н10Т ГОСТ 5582-75	0, 02	0, 02	
3	По настоящему чертежу	Полухомут	2	Лист В-ПН-4 ГОСТ 19903-74 / Вст3сп5 ГОСТ 16523-97	0, 35	0, 70	
4	Л8-522. 004-23	Тяга гладкая	2	Круг В-6 ГОСТ 2590-88 / 20-2-а ГОСТ 1050-88	0, 22	0, 44	Смотри пункт 5
5	Л8-522. 003	Проушина	2	Лист В-ПН-6ГОСТ 19903-74 / Вст3сп5 ГОСТ 14637-79	0, 08	0, 16	
6	Л8-522. 002	Ушко	4	Круг В-6 ГОСТ 2590-88 / 20-2-а ГОСТ 1050-88	0, 02	0, 08	
7	Л8-522. 001	Серьга	2	Лист В-ПН-6ГОСТ 19903-74 / Вст3сп5 ГОСТ 14637-89	0, 05	0, 10	
8	ГОСТ 7798-70	Болт М8х40 6. 6	6	35 ГОСТ 1759. 0-87	0, 021	0, 126	
9	ГОСТ 5915-70	Гайка М8. 6	12	35 ГОСТ 1759. 0-87	0, 005	0, 06	
10	По чертежу R3. 01293. 9. 0. 21	ГОСТ 19903-74 Лист Б-ПН-6х220х220	1	С245 ГОСТ 27772-88	2, 28	2, 28	
11	По чертежу R3. 01293. 9. 0. 21	ГОСТ 28778-90 Болт БСР 10х100 У3	4	Сборный	0, 09	0, 36	
	ГОСТ 2246-70	Проволока		Св-04Х19Н11М3	—	—	
	ГОСТ 9467-75	Электроды		УОНИИ-13/45	—	—	
				Итого	4, 386		

АРХИВНЫЙ ЭКЗЕМПЛЯР

Изм	N уч.	Зам.	230-13	Подп.	Дата
4	-			-	-
Инженер 2к.		Ксендзова			17.04
Пров. инж. 1к.		Послушаев			17.04
Пров. вед. инж.		Исаева			18.04
Н. контр.		Краснояров			25.04

210012. 0000029. 40003. 011 С0. 00 R3. 00691. 1. 0. 13

Ростовская АЭС Блок 3

Реакторное отделение
Негерметичная часть
Вспомогательные трубопроводы системы СВО-2

Стадия	Лист	Листов
Р	75	

Подвеска 133, 182

ОАО "НИАЭП" 2013

Инв. N подл. | Подп. и дата | Взам. инв. N

R3. 00691. 1. 0. 13

Формат А4х3